stacja Sieraków Śląski

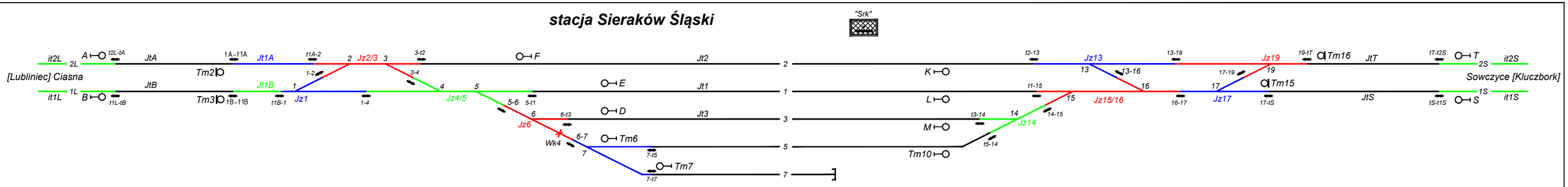

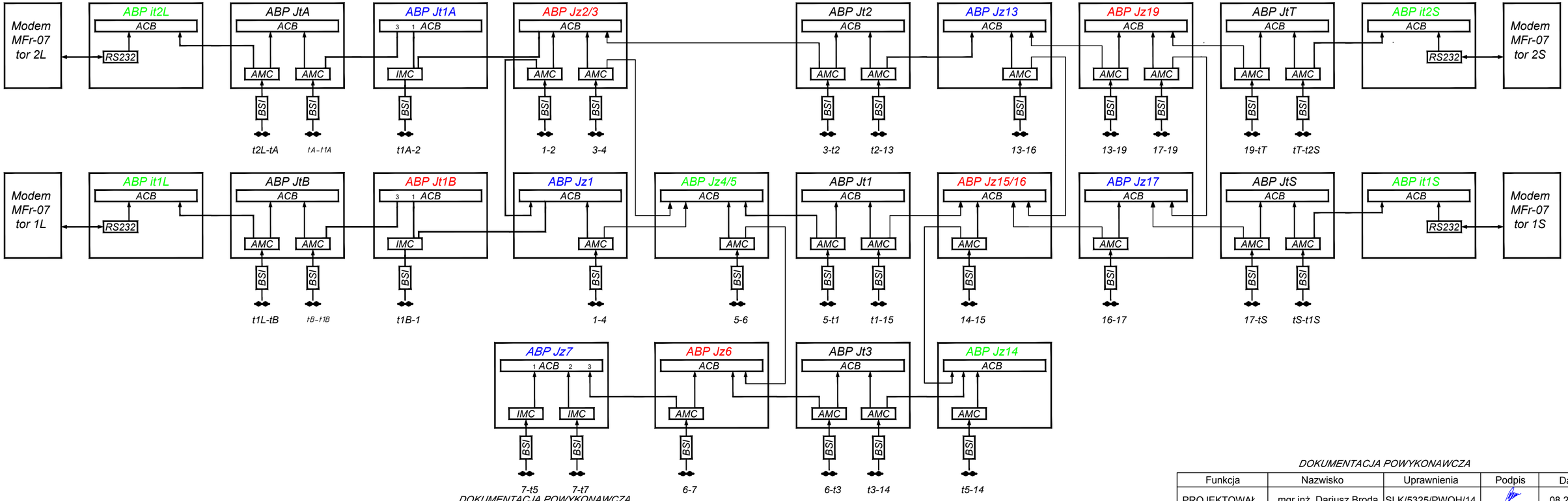

DOKUMENTACJA POWYKONAWCZA

Funkcja	Nazwisko	Uprawnienia	Podpis	Data
PROJEKTOWAŁ	mgr inż. Dariusz Broda	SLK/5325/PWOH/14		11.2020

Projektant:	mgr. inż. Marian Zając	Nr upr. 84/88/Lw	10.2015r
Sprawdzający:	mgr inż. Tomasz Kamiński	Nr upr. 01K7-Z.10/2000	10.2015r

SOLID-RAIL
ul. Manganowa 8a/3
53-441 Wrocław

Stacja Sieraków Śląski
Konfiguracja licznika osi

Stadium: DOKUMENTACJA POWYKONAWCZA

Linia nr 143 Kalety – Sieraków na odcinku w km 2,600 – 37,400 (Zakres IZ Częstochowa)

Skala

Ark nr L0-01

KOLSTER Sp. z o.o. Katowice	Data: 08.2020 r		Imię i Nazwisko	Numer upr.	Branża	Podpisy
	Umowa Nr: 43/209/0012/20/Z/O	proj.	mgr inż. Dariusz Broda	SLK/5325/PWOH/14	kolejowa	
		oprac.				
		spraw.	inż. Zdzisław Wiesiołek	BPK-2a-807-3/79	srk	

Nazwa projektu: Remont urządzeń kontoli niezajętości polegający na przebudowie klasycznego odcinka kontroli niezajętości rozjazdu Jz7 na odcinek w oparciu o licznik osi koła w stacji Sieraków.

Nazwa rys: Konfiguracja licznika osi

Rys. nr : LO 01

KOLSTER Sp. z o.o. Katowice	Data:04.2021 r		Imię i Nazwisko	Numer upr.	Branża	Podpisy
	Umowa Nr: 43/209/0005/21/Z/O z dn.01.04.2021	proj.	mgr inż. Dariusz Broda	SLK/5325/PWOH/14	kolejowa	
		oprac.				
		spraw.	inż. Zdzisław Wiesiołek	BPK-2a-807-3/79	srk	

Nazwa projektu: „Powiązanie urządzeń przejazdowych z urządzeniami stacyjnymi zgodnie z Rozporządzenia nr 1744 z 30.10.2015 r. - przejazd kat. A w km. 34,137 linia 143 w stacji Sieraków"

Nazwa rys: Konfiguracja licznika osi

Rys. nr : LO01

DOKUMENTACJA POWYKONAWCZA

Funkcja	Nazwisko	Uprawnienia	Podpis	Data
PROJEKTOWAŁ	mgr inż. Dariusz Broda	SLK/5325/PWOH/14		08.2021